HeatMaster

AP 107-3 | AP 157-3

AP 107–3 | AP 157–3
Wand-Wärmepumpen-Boiler

- Warmwasser aus kostenloser Umweltenergie
- 100 & 150 Liter
- COP Wert bei bei A20°C EN 16147:2017 3.18 / 3.82
- Funktionsbereich: -5°C bis +43°C
- Kompatibel für Photovoltaikanlage

A+ F A+

Natürliches R290 Kältemittel

PERFORMANCE
COP 3.18/3.82 bei 20°C
noch leiser 46dB(A)

- Sehr Energiesparend
- Bewährte Technologie
- Für enge Räume
- Korrisionsschutz ACI Hybrid
- Langlebig

HeatMaster

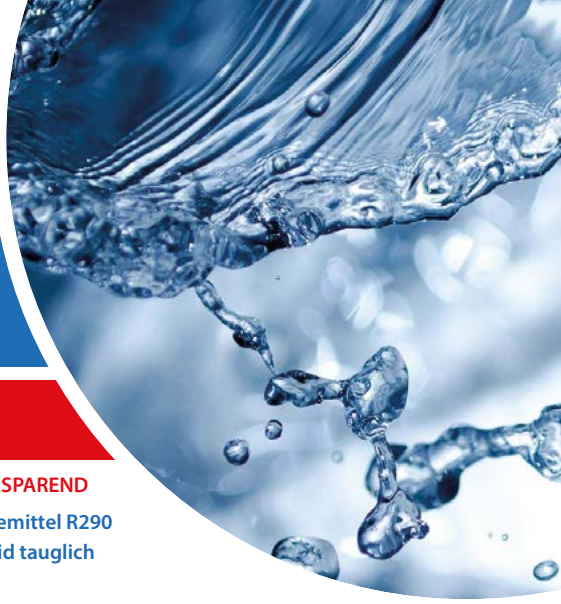

AP 107–3 | AP 157–3

Alle Vorteile auf einen Blick

KOMFORT
Eco+ Modus:
Passt die Warmwasserbereitung automatisch Ihrem Nutzungsverhalten an

DAUERHAFTIGKEIT
Diamantqualität (Emaillierter Tank)
Längere Lebensdauer dank ACI-Hybrid Technology

ANWENDERFREUNDLICH
Grosses multicolor Display, mit intuitiver Navigation
4 verschiedene Modis zur Auswahl

ENERGIESPAREND
Neues Kältemittel R290
Smart Grid tauglich

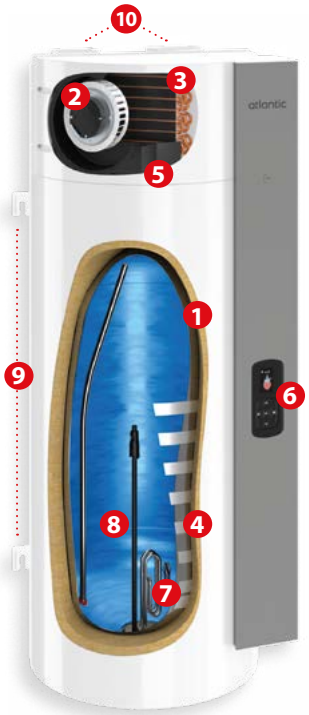

1 Emailliert
2 Ventilator
3 Verdampfer
4 Kondensator (innovative Micro-Channel-Technologie)
5 Kompressor
6 Intuitive Bedienung
7 Elektrisches Notheizelement (Edelstahl)
8 ACI Hybrid Korrosionsschutz (Fremdstromanode)
9 Höhenverstellbare Stellfüsse
10 Lufteinlass und Luftauslass (ø125mm)

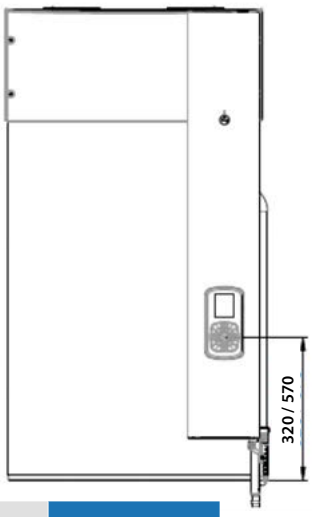

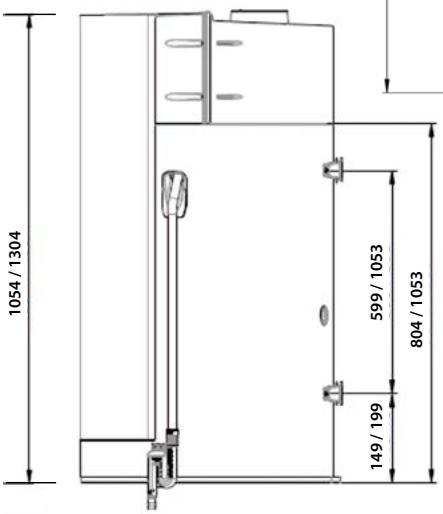

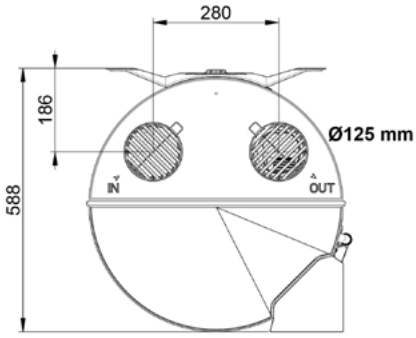

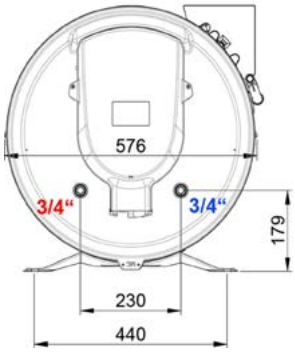

Technische Details:

Heat Master	AP 107-3	AP 157-3
Inhalt (l)	100	150
Höhe*Breite*Tiefe (cm)	105.4*57.6*58.8	130.4*57.6*58.8
Gewicht (kg)	57	61
Min. Raumvolumen (m3)	20	20
Kältemittel / Menge (kg)	R290 / 0.135	R290 / 0.145
ErP Energieeffizienz / Zapfprofil	A+ / M	A+ / L
COP bei 20°	3.18	3.82
Geräuschpegel dB (A)	46	46
Elektrische Zusatzheizung (W)	1200	1200
Elektrischer Anschluss (V / A)	220-240V einphasig 50HZ	220-240V einphasig 50HZ
Max. Leistungsaufnahme WP (W)	300	300
Heizleistung WP (W)	1000	1150
Einsatzbereich Luft (°C)	-5 bis +43	-5 bis +43
Wassertemperatur max. WP (°C)	55	55
Max. Wassertemp. mit Elektroeinsatz (°C)	62	62
Anschluss Luftkanal (cm)	12.5	12.5
Smart Grid Ready	ja	ja
Zusatz-Wärmetauscher (m2)	nein	nein
Zertifikat	ja	ja

*Mass- & Konstruktionsänderungen vorbehalten.

ACI Hybrid

ACI HYBRID TECHNOLOGY

- Reguliert selbstständig den idealen Betrieb der Wasserqualität
- Wartungsärmer
- Verlängerte Lebensdauer
- Wechsel der ACI Hybrid wird mittels Anzeige angezeigt

Dank Smart-Control integriert sich der AP 107-3 | AP 157-3 perfekt in Ihr Leben, er lernt Ihre Gewohnheiten von Woche zu Woche und speichert diese, um Ihnen den optimalen Komfort in Verbindung mit der Optimierung Ihres Energieverbrauches zu gewährleisten.

SMART

peter WÄRMEPUMPEN

Fohlochstrasse 7A
8460 Marthalen

052 317 00 44
info@wp-tech.ch

www.wp-tech.ch | www.waermepumpen-boiler.ch